Lohstr. 13 - 58675 Hemer / Postfach 4063 - 58663 Hemer
Telefon: +49 2372 9274-0 Fax: +49 2372 3304
DEUTSCHLAND

Bedienungsanleitung

Tibet Wärmer II

Art.-Nr. 10-10551

www.neumaerker.de

Beschreibung:
Das Praktische Warmhaltegerät für den Schauverkauf. Die Abstrahlhitze oben und unten bildet eine Art von offener Wärmeglocke, so dass auf Porzellan und anderen wärmeübertragenden Platten und Gefäßen die Speisen servierbereit gehalten werden.

Daten:
Rahmen CNS, 1 Keramikfliese, Silicon verdichtet, Hustenschutz Plexiglas incl. Schraubsatz, Wärmestrahler 250 Watt, Thermostat-Regler, Ein-/Ausschalter für Lampensatz, Kontrollleuchte, Bausatz: Flat Pack

Bedienungsanleitung:
Die Wärmelampe dient zum Warmhalten von Speisen, nicht zum Aufheizen. Die Warmhaltetemperatur liegt bei ca. 50 - 60 °C, abhängig von der Distanz zwischen Lampe und Speisen.

Beim Einschalten des Gerätes kann es im Bereich der Heizzone zu hohen Temperaturen kommen. Bitte prüfen Sie die Oberfläche, bevor dort Arbeiten vorgenommen werden.

Legen Sie kein Papier, Karton, Stoff etc. zwischen Gerät und der feuerfesten Abstellfläche, da es sich entzünden könnte. Bei der Erstinbetriebnahme kann Isolationsmaterial ausdünsten und zu entsprechenden Gerüchen führen.

Arbeitsschutz:
Es ist grundlegend darauf zu achten, dass bei Heißgeräten nicht mit bloßen Fingern oder Händen an das Gerät gefasst wird. Aus Hygiene- und Arbeitsschutzgründen benutzen Sie bitte immer Schutzhandschuhe, die über das Handgelenk reichen. Das Gerät wird heiß und ist nur an den Schaltern und Griffen zu betätigen. Greifen Sie nicht mit bloßen Händen an die erhitzten Speisen.

Es besteht Verbrennungsgefahr!

Wartung / Reinigung:
Unterbrechen Sie vor Durchführung jeglicher Wartungs- und Reinigungsarbeiten die Stromzufuhr zum Gerät und warten Sie ab bis das Gerät abgekühlt ist.

Wenden Sie sich bezüglich der Durchführung von Reparaturarbeiten an einen autorisierten Kundendienst und verlangen Sie die Verwendung von Original-Ersatzteilen.

Eine Nichtbeachtung der oben angeführten Hinweise kann die Sicherheit des Gerätes beeinträchtigen.

Allgemein verweisen wir darauf, die Unfallverhütungsvorschriften, die der Gesetzgeber eines jeden Landes vorschreibt, einzuhalten.

Der Lampenschirm darf nicht mit aggressiven oder ätzenden Putzmitteln gereinigt werden. Säubern Sie den Lampenschirm mit einem weichen Lappen und mildem Spülmitteln oder Spezial-Edelstahlreiniger.

Das Gerät nicht mit einem Wasserstrahl reinigen!

Schaltplan:

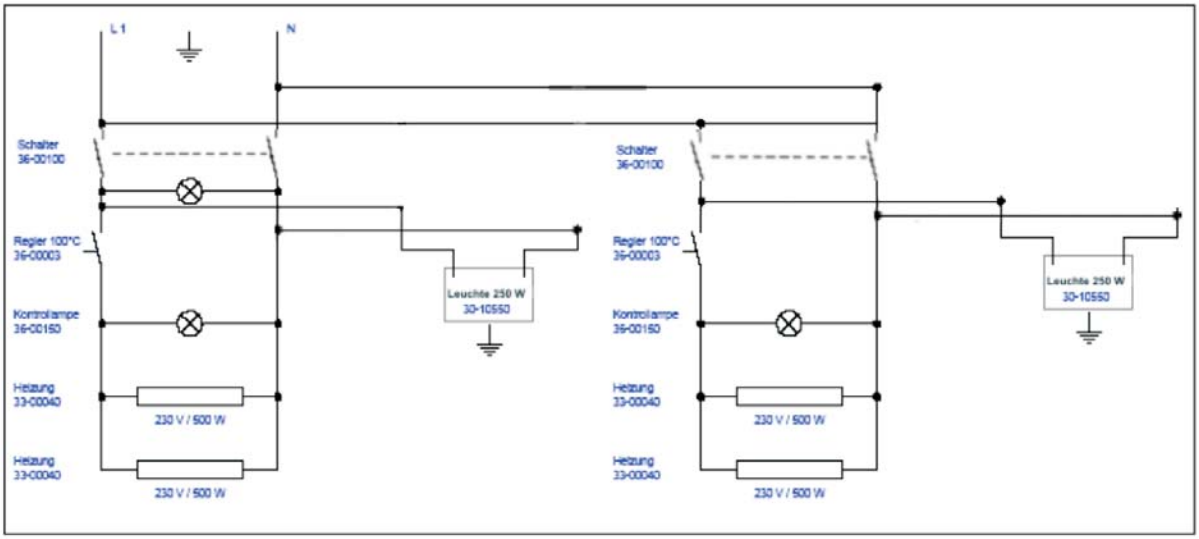
L1
N
Schalter
36-00100
Regler 100°C
36-00003
Kontrollampe
36-00160
Heizung
33-00040
230 V / 500 W
Heizung
33-00040
230 V / 500 W
Leuchte 250 W
30-10550
Schalter
36-00100
Regler 100°C
36-00003
Kontrollampe
36-00160
Heizung
33-00040
230 V / 500 W
Heizung
33-00040
230 V / 500 W
Leuchte 250 W
30-10550